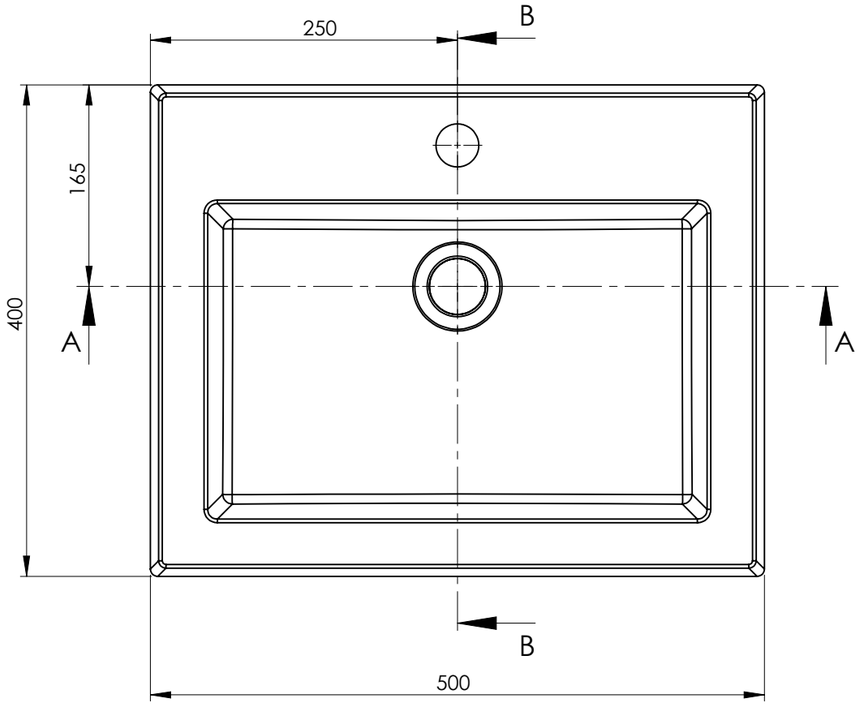

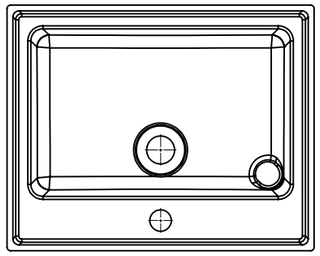

WIDOK C
SKALA 1 : 10

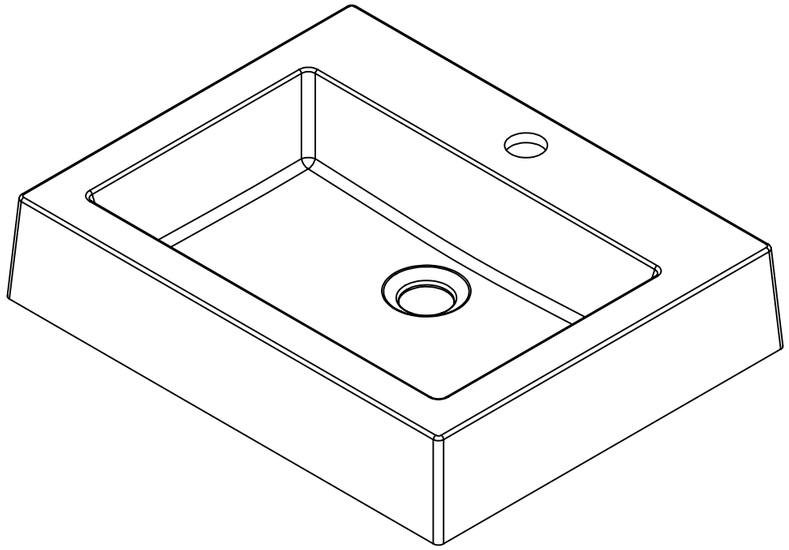

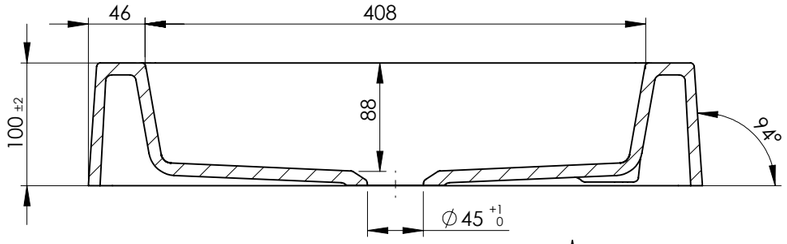

PRZEKRÓJ A-A

C

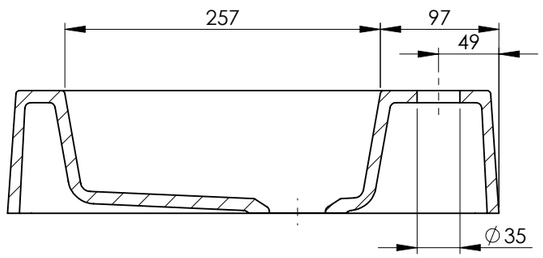

PRZEKRÓJ B-B

UWAGA:
1. Grubość skorupy 10 mm.

Niniejszy projekt/rysunek jest własnością intelektualną Wagran Sp. z o.o. i podlega ochronie prawnej (art. 1 ust. 2 pkt. 5 ustawy z 4 lutego 1994 r. o prawie autorskim). Zabrania się kopiowania, modyfikowania i rozpowszechniania bez zgody Wagran Sp. z o.o.

This project/ drawing is copyrighted by Wagran Sp. z o.o. and is subject to legal protection (art.1 par. 2 pt. 5 of Act from February 4. 1994 on Copyright and Related Rights). Copying, modifying and distribution without consent of Wagran Sp. z o.o. is prohibited.

Nr zmiany	Ilość zmian	Podpis	Data

	Nazwisko	Podpis	Data
Konstruował			
Kreślił			
Sprawdził			
Zatwierdził			

wagran

Zakład Produkcyjny
WAGRAN Sp. z o.o.
97-200 Tomaszów Maz.
ul. Spalska 103/105

Materiał: Kompozyt granitowy

Norma: PN-EN 31; PN-EN 14688;
Wymiary nie tolerowane zgodnie z ISO 2768-1-v.

Objętość	Masa	Podziałka	Format
4037 cm^3	9 kg	1:5	A3

Nazwa rysunku: SOREN - HANDLOWY

Numer rysunku: 10052019 - 003