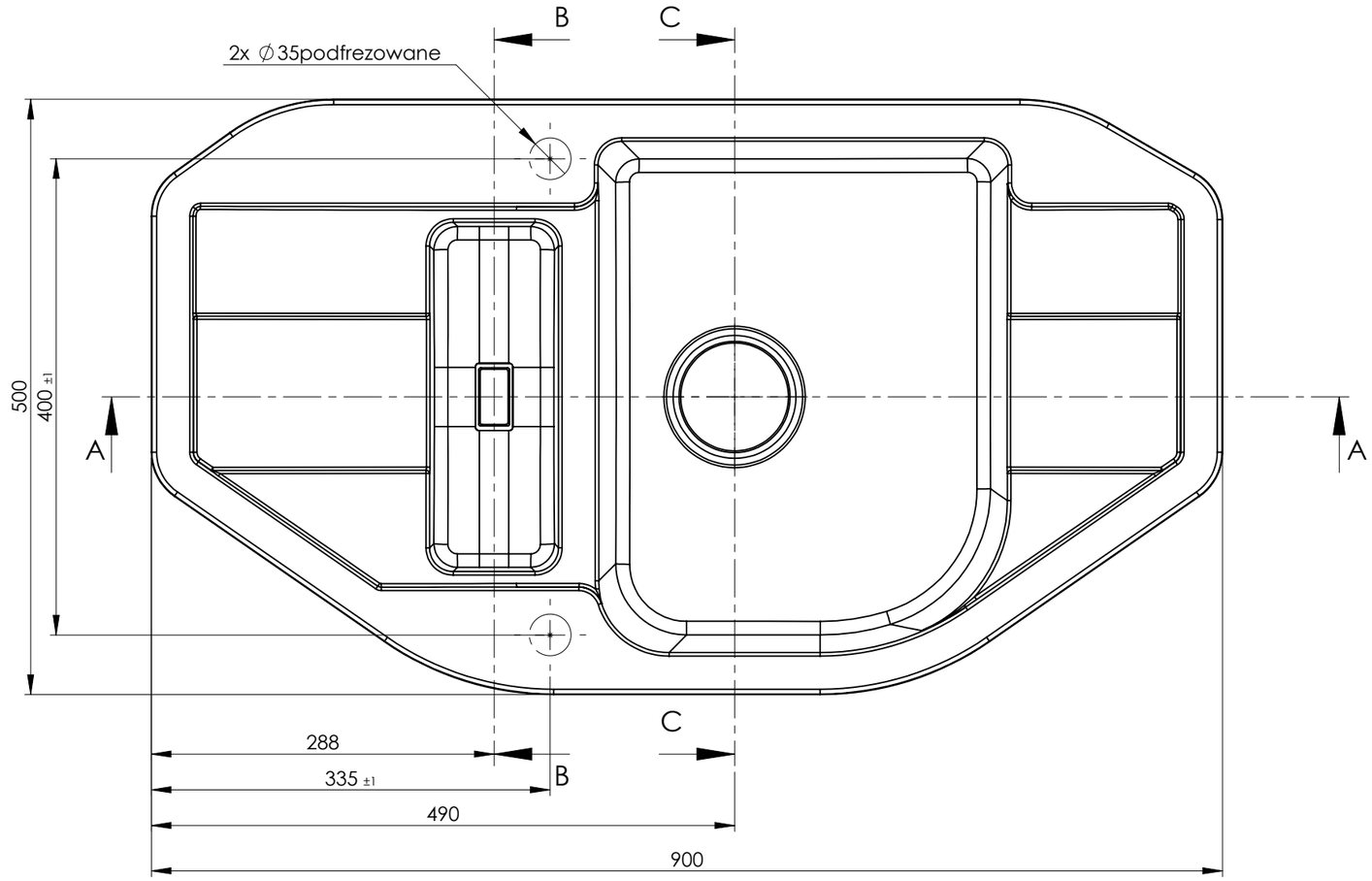

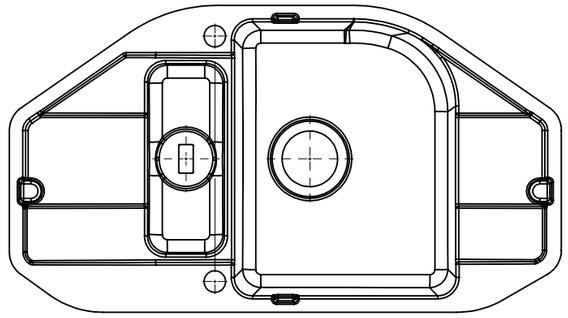

WIDOK D
SKALA 1 : 10

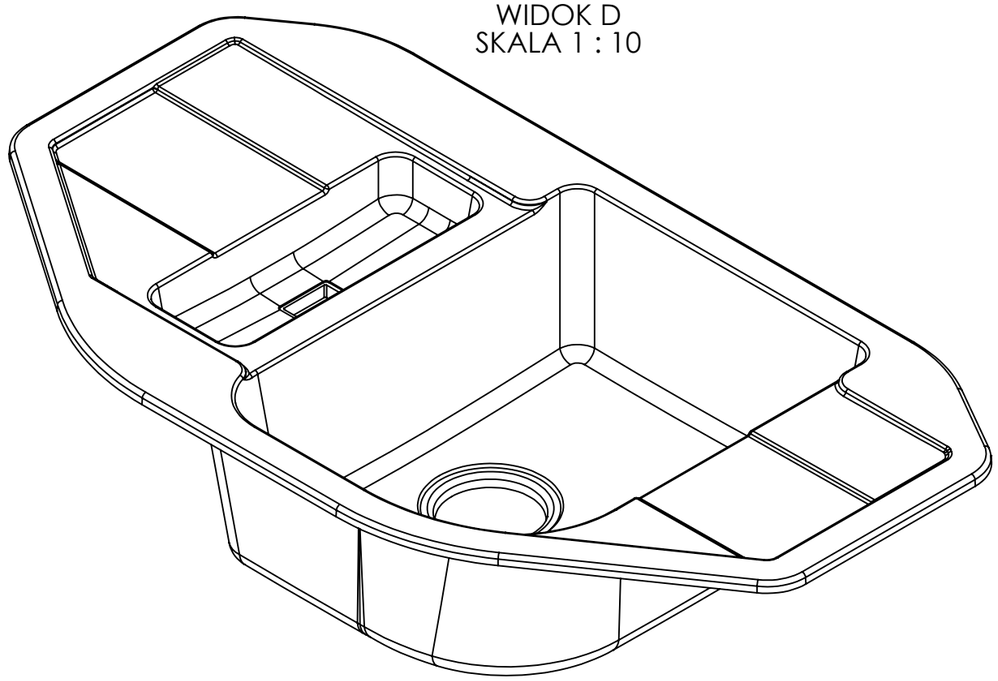

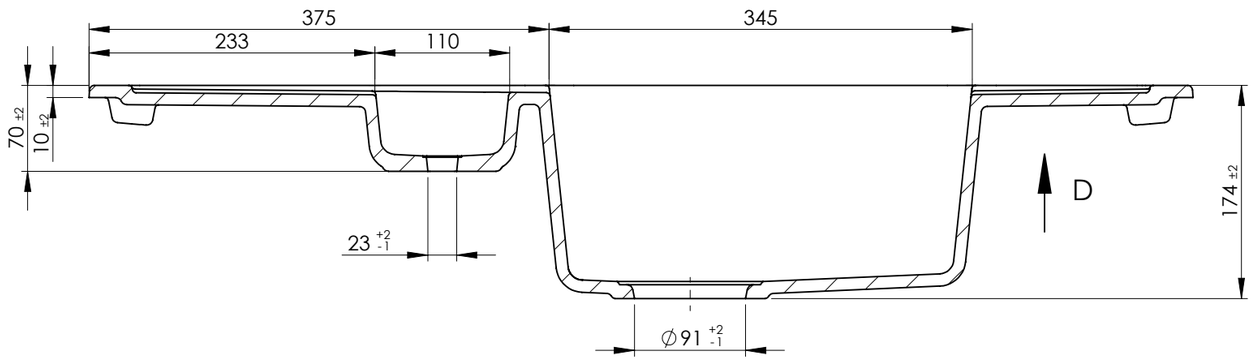

PRZEKRÓJ A-A

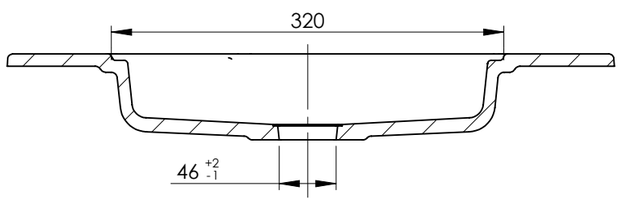

PRZEKRÓJ B-B

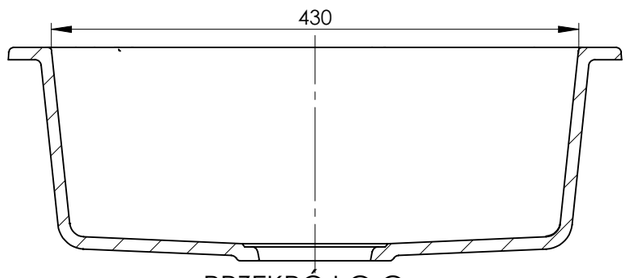

PRZEKRÓJ C-C

Niniejszy projekt/rysunek jest własnością intelektualną Wagran Sp. z o.o. i podlega ochronie prawnej (art. 1 ust. 2 pkt. 5 ustawy z 4 lutego 1994 r. o prawie autorskim). Zabrania się kopiowania, modyfikowania i rozpowszechniania bez zgody Wagran Sp. z o.o.

This project/ drawing is copyrighted by Wagran Sp. z o.o. and is subject to legal protection (art.1 par. 2 pt. 5 of Act from February 4. 1994 on Copyright and Related Rights). Copying, modifying and distribution without consent of Wagran Sp. z o.o. is prohibited.

Nr zmiany	Ilość zmian	Podpis	Data

	Nazwisko	Podpis	Data
Konstruował			2019-07-19
Kreślił			2019-07-19
Sprawdził			
Zatwierdził			

Materiał: Kompozyt granitowy

Norma: PN-EN 13310
PN-EN 695
Wymiary nie tolerowane zgodnie z normą ISO 2768-1-v

Objętość	Masa	Podziałka	Format
6002 cm^3	13,5 kg	1:5	A3

wagran

Zakład Produkcyjny
WAGRAN Sp. z o.o.
97-200 Tomaszów Maz.
ul. Spalska 103/105

Nazwa rysunku: QUADRATO 1.5KO - HANDLOWY

Numer rysunku: ZYQx65F - 003